Инструкция по сборке офисного кресла (CH BALANCE-AV B-PU L)

1	2	3	4	5	6	7	8	9	10	11	12	13
1 шт.	1 шт.	1 шт.	1 шт.	1 шт.	1 шт.	1 шт.	2 шт.	Винт M6x20 12 шт.	Шайба пруж. 6 16 шт.	Шайба 6 16 шт.	Винт M5x25 4 шт.	Заглушка 4 шт.

14	15*	16	17	18	19
Винт M6x35 2 шт.	Винт M8x35 мм 4 шт.	4 шт.	Шайба 8 4 шт.	Ключ 6 1 шт.	Винт M6x40 2 шт.

1 шаг

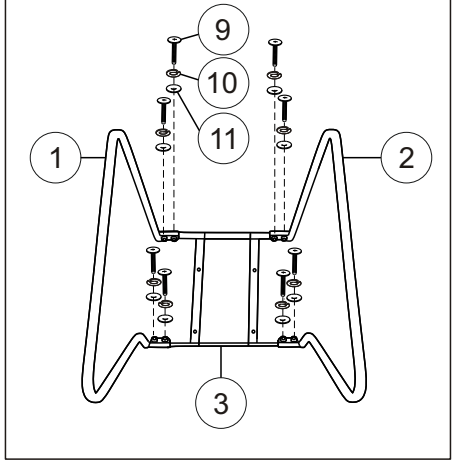

2 шаг

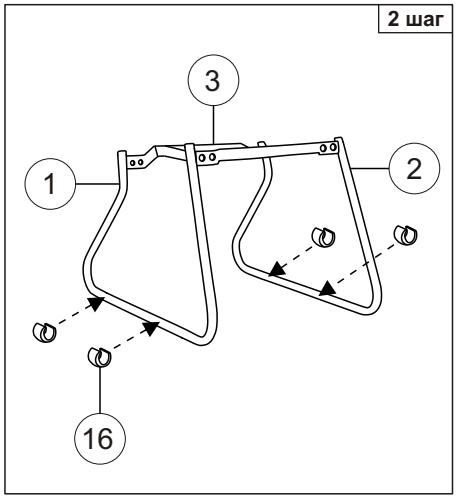

3 шаг

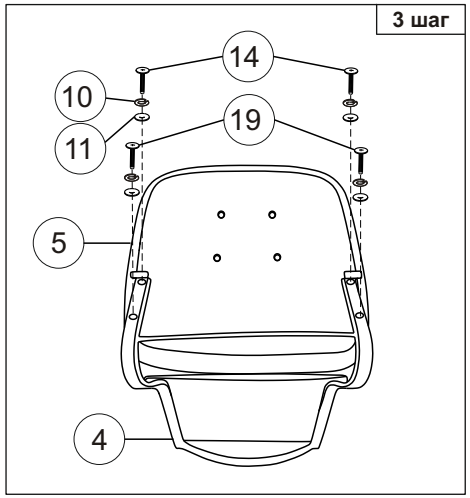

4 шаг

Перед началом сборки выкрутить винты поз.15

5 шаг

Перед началом сборки выкрутить винты поз.15

6 шаг

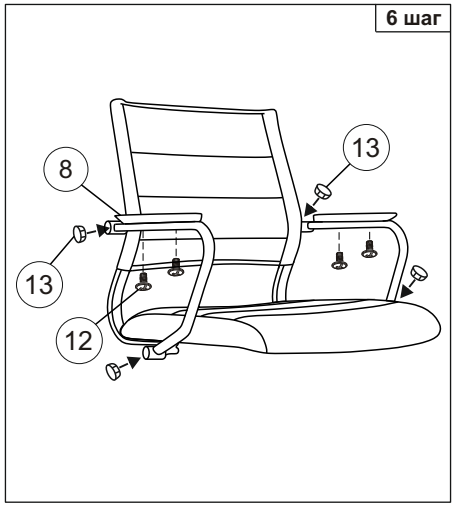

7 шаг

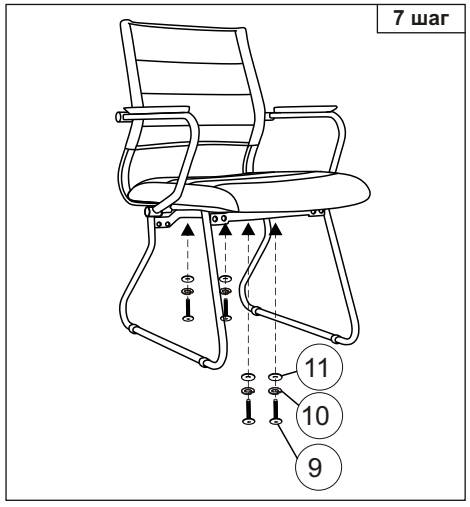

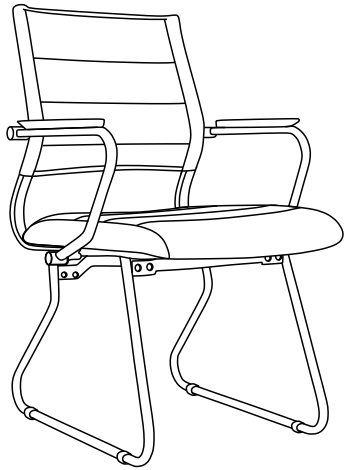

<u>Примечание:</u> Шаг 3. Закрутить винты №14, не затянув их до конца. Шаг 4: *Винты (поз.15) вкручены в каркас спинки.

Шаг 4 - 5. Подложить металлические шайбы (поз.17) под подлокотники.

Закрутить винты №15, не затянув их до конца. После выполнения шага 5 закрутить все винты до полной фиксации.

Шаг 6: Для установки декоративных заглушек №13 в отверстия подлокотников необходимо приложить усилие.

Инструкция по эксплуатации

Уважаемый покупатель!

Стулья и кресла предназначены для использования в общественных и жилых помещениях. Сохранность изделий и продолжительность их эксплуатации зависят от правильного обращения и своевременного ухода за ними.

Для увеличения срока службы изделия необходимо соблюдать следующие простые правила эксплуатации:

- При доставке в холодное время года (температура ниже 0ºС) приступайте к сборке изделия спустя 2 часа после его нахождения в помещении с комнатной температурой во избежание трещин пластика и нормальной работы газпатрона;
- Кресла и стулья должны эксплуатироваться в проветриваемом помещении при температуре воздуха не менее +10ºС и относительной влажности 60-70%;
- При сборке строго соблюдайте порядок, указанный в прилагаемой инструкции по сборке;
- Ограничение по весу пользователя 120 кг;
- Избегайте прямого воздействия солнечных лучей, размещения вблизи отопительных приборов, сырых и холодных стен во избежание ухудшения внешнего вида и эксплуатационных свойств (появление пятен, пережог кожи, ускорение старения обивочного материала);
- Крепление частей кресла (спинка, подлокотники) требует регулярного осмотра, при необходимости винты следует подтянуть;
- Не вставайте ногами на сиденье стула или кресла, это может привести к падению и получению травмы.
- Для очистки изделия используйте сухую или слегка влажную х/б ветошь или губку. При применении чистящих средств рекомендуем предварительно испробовать используемое чистящее средство на маленьком участке в незаметном месте изделия и убедиться в отсутствии дефектных пятен. Для чистки изделия не допускается применение органических растворителей.

Перед первой эксплуатацией кресла необходимо проверить работоспособность всех механизмов.
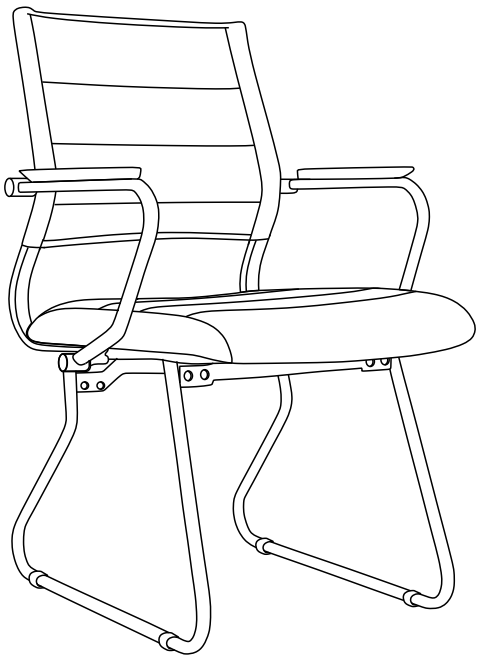
Срок гарантии изделия 24 мес.
Срок службы изделия 36 мес.
Декларация о соответствии ЕАЭС N RU Д-RU.PA01.B.84046/21
Срок действия с 16.08.2021 по 15.08.2026
Более подробная информация об изделии находится на сайте www.buro.ru